部品番号	部品名	個数	材料	摘　要
7	軸受押エA	1	S45C	

7 Ra 12.5 (Ra 6.3 Ra 1.6)

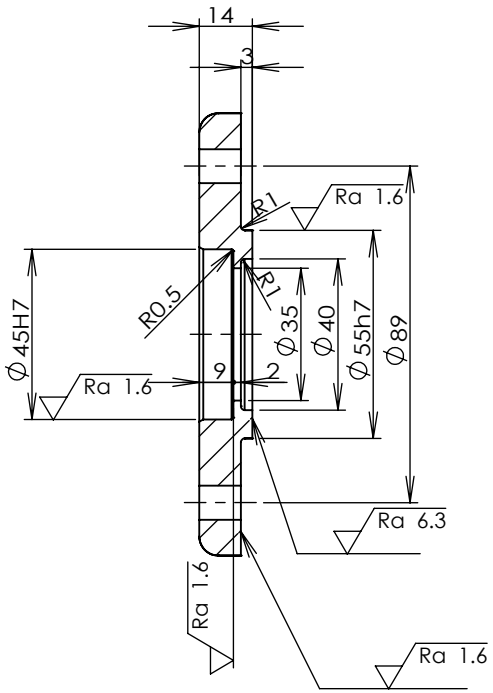

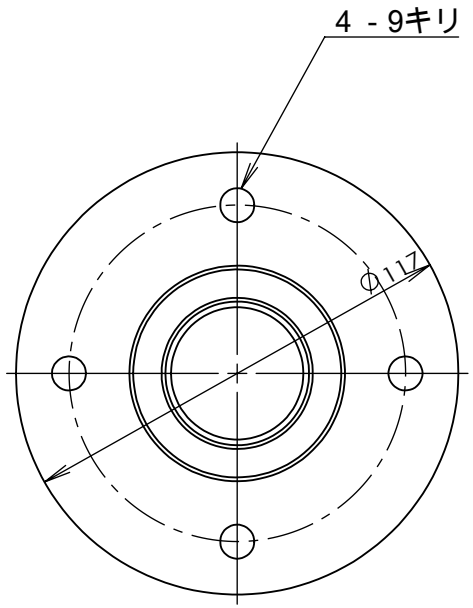

指示なき場合：
寸法はミリメータとする
表面粗さ：
公差　：
寸法　：
角度　：

仕上げ：

バリ取り、鋭角の除去

図面測定不可

改訂

愛媛大学工学部機械工学科
学生番号　0000000

	名　前	署　名	日　付
製　図	高橋　学		
検　図			
承　認			
製　産			
品　管			

名称：

軸受押えB

材料：

S45C

図面番号：

X500XXX-07

A4

重量：

尺度：1:2

葉数 1 / 1