部品番号	部品名	個数	材料	摘要
5	メインケース	1	FC200	

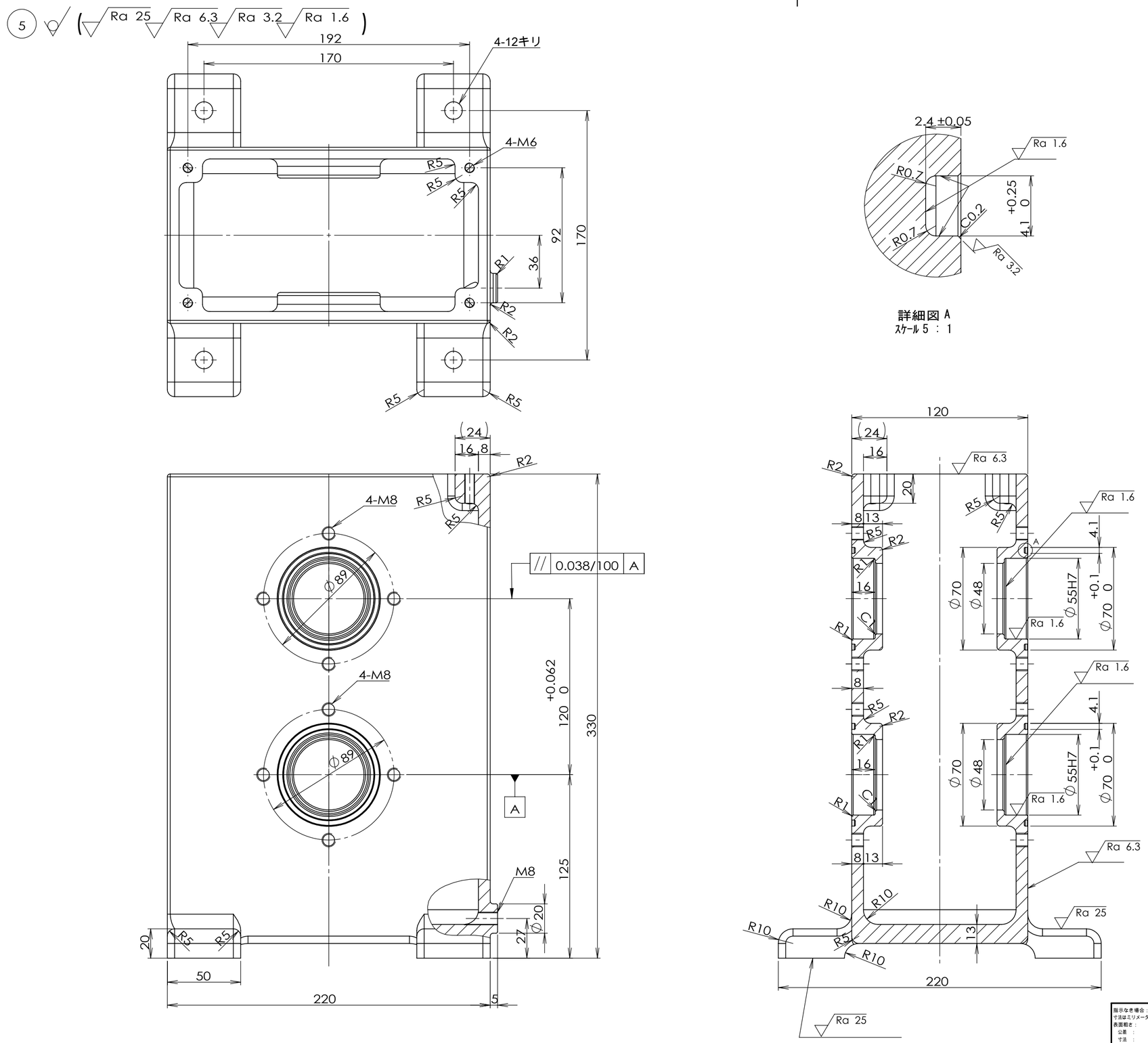

指示なき場合： 寸法はミリメータとする 表面粗さ： 公差 : 寸法 : 角度 :	仕上げ：	バリ取り、鋭角の除去	図面測定不可	改訂	
			愛媛大学工学部機械工学科 学生番号 0000000		
名 前	署 名	日 付	名称：		
製 図			メインケース		
検 図					
承 認					
製 産					
品 管			材料：	図面番号： X500XXX-05	A2
			重量：	尺度：1:2	枚数 1 / 1