部品番号	部品名	個数	材料	摘要
20	細幅Vプーリー	1	FC200	

20 Ra 12.5 (Ra 6.3 Ra 1.6)

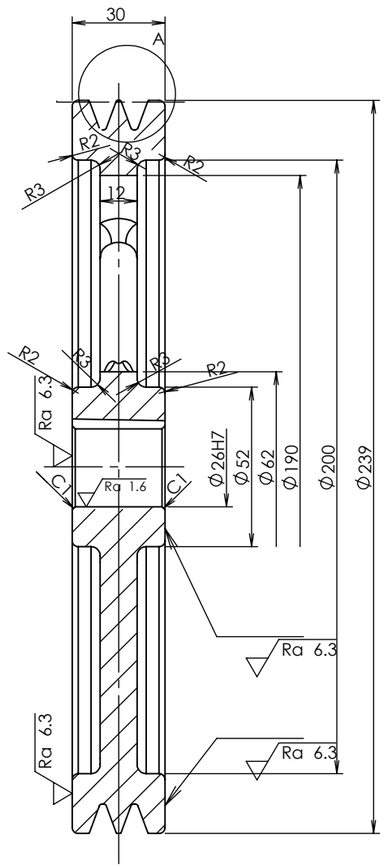

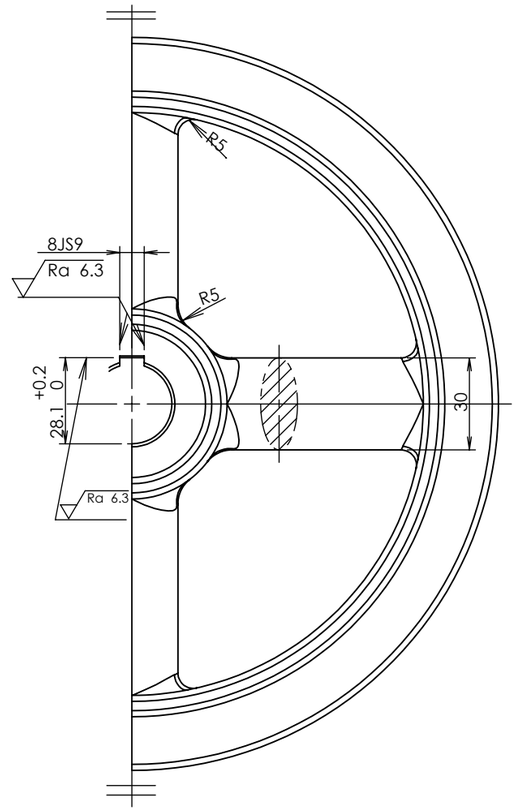

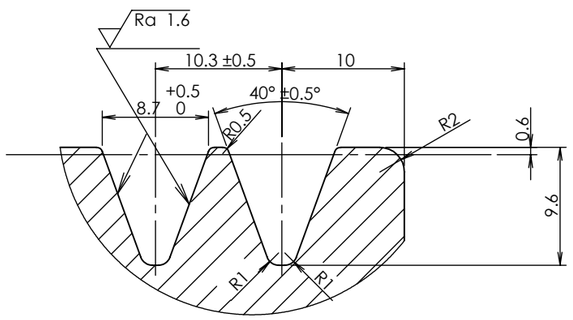

詳細図 A

ｽｹｰﾙ 2 ： 1

指示なき場合： 寸法はミリメータとする 表面粗さ： 公差 ： 寸法 ： 角度 ：	仕上げ：		バリ取り、鋭角の除去	図面測定不可	改訂
				愛媛大学工学部機械工学科 学生番号 0000000	
	名 前	署 名	日 付	名称：	
製 図				細幅Vプーリー	
検 図					
承 認					
製 産					
品 管			材料：	図面番号： X500XXX-20	A3
			重量：	尺度： 1:2	葉数 1 / 1